CANALIZACION ENTUBADA EN ACERAS Y JARDINES

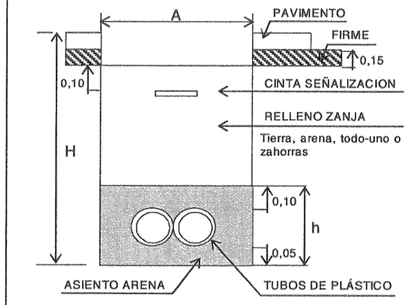

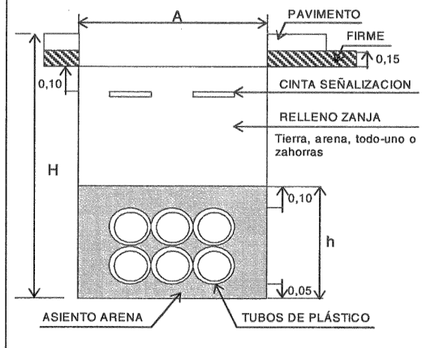

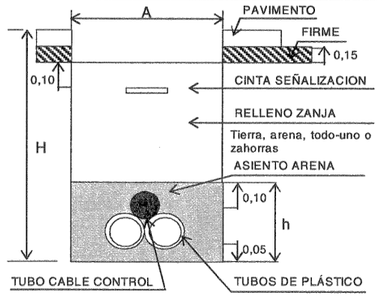

Perfil	Nº Tubos	A [m]	H [m]	h [m]	Cinta
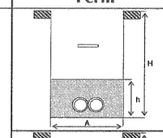	2 x 160 Ø (1P)	0,35	0,70	0,30	1
	2 x 200 Ø (1P)	0,45	0,75	0,35	1
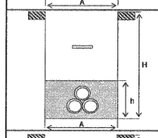	3 x 160 Ø (T)	0,35	0,80	0,40	1
	3 x 200 Ø (T)	0,45	0,85	0,45	1
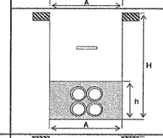	4 x 160 Ø (2P)	0,35	0,90	0,50	1
	4 x 200 Ø (2P)	0,45	0,95	0,55	1
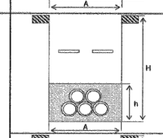	5 x 160 Ø (T)	0,50	0,80	0,40	2
	5 x 200 Ø (T)	0,65	0,85	0,45	2
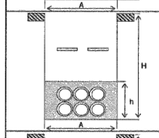	6 x 160 Ø (2P)	0,50	0,90	0,50	2
	6 x 200 Ø (2P)	0,65	0,95	0,55	2
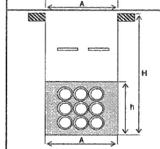	7 X 160 Ø 8 X 160 Ø 9 x 160 Ø (3P)	0,50	1,10	0,65	2
	7 X 200 Ø 8 X 200 Ø 9 x 200 Ø (3P)	0,65	1,20	0,75	2
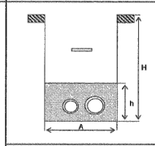	1 X 160 Ø 1 X 200 Ø (1P)	0,50	1	0,40	1
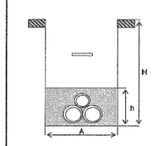	1 X 160 Ø 2 X 200 Ø (T)	0,70	1	0,40	1

CANALIZACION ENTUBADA EN CRUCES Y CALZADAS

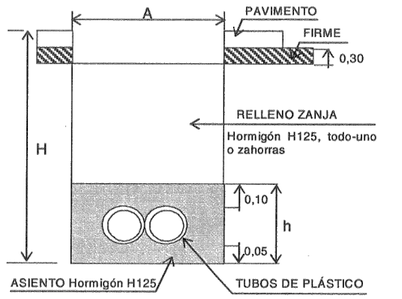

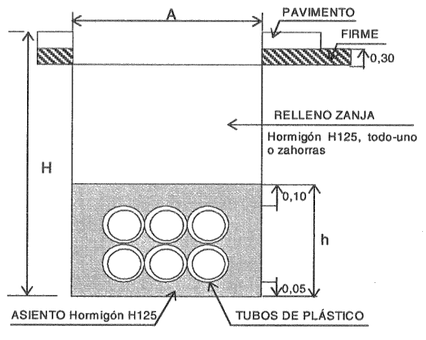

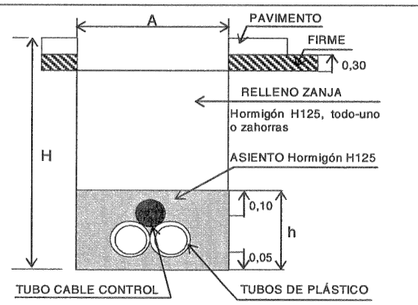

Perfil	Nº Tubos	A [m]	H [m]	h [m]
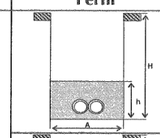	2 x 160 Ø (1P)	0,35	0,80	0,30
	2 x 200 Ø (1P)	0,45	0,85	0,35
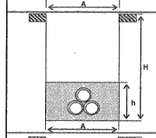	3 x 160 Ø (T)	0,35	0,90	0,40
	3 x 200 Ø (T)	0,45	0,95	0,45
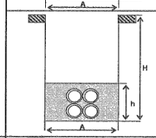	4 x 160 Ø (2P)	0,35	1,00	0,50
	4 x 200 Ø (2P)	0,45	1,05	0,55
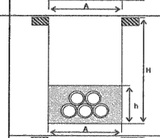	5 x 160 Ø (T)	0,50	0,90	0,40
	5 x 200 Ø (T)	0,65	0,95	0,45
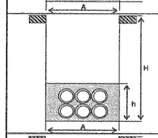	6 x 160 Ø (2P)	0,50	1,00	0,50
	6 x 200 Ø (2P)	0,65	1,05	0,55
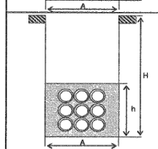	7 X 160 Ø 8 X 160 Ø 9 x 160 Ø (3P)	0,50	1,20	0,65
	7 X 200 Ø 8 X 200 Ø 9 x 200 Ø (3P)	0,65	1,30	0,75
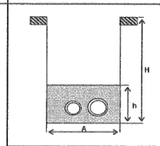	1 X 160 Ø 1 X 200 Ø (1P)	0,50	1	0,40
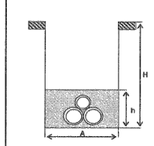	1 X 160 Ø 2 X 200 Ø (T)	0,70	1	0,40

(*)Con cables aislados 0,6/1 kV y 12/20 kV se empleará tubo 160 mm Ø. Con cables aislados 18/30 kV se empleará tubo 200 mm Ø. (**) Las imágenes no están a escala. Se indican las dimensiones de las distintas capas y elementos.

TUBOS DE PLASTICO CORRUGADOS PARA CANALIZACIONES DE REDES SUBTERRANEAS (Exentos de halógenos) - FABRICANTES Y TIPOS ACEPTADOS POR IBERDROLA DISTRIBUCION ELECTRICA S.A.

Código	Designación	MOLTEPLAS	ODI-BAKAR	AISCAN S.L.	TUBERIAS Y PERFILES PLASTICOS	PLOMYPLAS	EL MATERIAL AISLANTE	TUBOS PERFILADOS	TUBESPA	URALITA SISTEMAS DE TUBERIAS	POLIECO ESPAÑA, S.A.	FUTURA SYSTEMS, S.L
5295324	TC 160/C	TC 160/C	TC 160/C	TC 160/C	TC 160/C	TC 160/C	TC 160/C				TC 160/C	FUTURFLEX 160 ROLLOS
5295325	TC 160/R	TC 160/R	TC 160/R	TC 160/R	TC 160/R		TC 160/R	TC 160/R	TC 160/R	TC 160/R	TC 160/R	FUTURFLEX 160 BARRAS
5295327	TC 200/C	TC 200/C	TC 200/C	TC 200/C		TC 200/C					TC 200/C	FUTURFLEX 200 ROLLOS
5295328	TC 200/R	TC 200/R	TC 200/R	TC 200/R	TC 200/R	TC 200/R		TC 200/R			TC 200/R	FUTURFLEX 200 ROLLOS
5295384	TA-TC 160	TA-TC 160	TA-TC 160	TA-TC 160	TA-TC 160	TA-TC 160	TA-TC 160	TA-TC 160	TA-TC 160	TA-TC 160		
5295387	TA-TC 200	TA-TC 200	TA-TC 200	TA-TC 200	TA-TC 200	TA-TC 200		TA-TC 200				
5295343	MU-TC 160	MU-TC 160	MU-TC 160	MU-TC 160	MU-TC 160	MU-TC 160	MU-TC 160	MU-TC 160	MU-TC 160	MU-TC 160		
5295344	MU-TC 200	MU-TC 200	MU-TC 200	MU-TC 200	MU-TC 200	MU-TC 200		MU-TC 200				

(*) Según Anexo de Enero de 2004 de suministradores calificados para la norma NI 52.95.03 de Agosto de 2002.

IBERDROLA DISTRIBUCIÓN ELÉCTRICA, S.A. (Sdad. Unipersonal). Domicilio Social - Gardoqui, 8 - 48008 Bilbao - Reg. Merc. de Vizcaya, t. 3.863, l. 0, f. 179, sec. 8, h. BI-27057, insc.1ª - NIF:A-95075578

Ver. JRR/1.1 – 012005-SUB

OHARRAK :
NOTAS :

REV.	CLASE DE MODIFICACION	FECHA	NOMBRE	COMP.	OBRA
A	PRIMERA EMISION	May.22	Fulcrum	ETS	

BERRIKUSPENAK / REVISIONES

AHOLKULARIA / CONSULTOR
FULCRUM

INGENIARI EGILEA
INGENIERO AUTOR
IGNACIO CRESPO FIDALGO
I.C.C.P. COLEG. Nº 11.138

AHOLKULARIAREN ERREFERENTZIA
REFERENCIA CONSULTOR

ERREFERENTZIA
REFERENCIA
2-2VA-022-250-A

EUSKO JAURLARITZA GOBIERNO VASCO
LURRALDE PLANGINTZA, ETXEBIZITZA ETA GARRAIO SAILA
DEPARTAMENTO DE PLANIFICACIÓN TERRITORIAL, VIVIENDA Y TRANSPORTES

euskal trenbide sarea
PROIEKTUAREN IKUSKAPENA ETA ZUZENDARITZA
INSPECCION Y DIRECCION DEL PROYECTO

ESKALA ORIGINALA
ESCALA ORIGINAL
S/E
EN DIN A1

ESKALA GRAFIKOA
ESCALA GRAFICA

PROIEKTUAREN IZENBURUA
TITULO DEL PROYECTO
ANOETA GELTOKIKO BIGARREN ATONDOA ERAIKITZEKO PROIEKTUA
PROYECTO DE CONSTRUCCIÓN DEL 2º VESTÍBULO DE LA ESTACIÓN DE ANOETA

PLANOAREN IZENBURUA
TITULO DEL PLANO
SERVICIOS AFECTADOS
REPOSICIÓN DE SERVICIOS A REPONER POR TERCEROS
ELECTRICIDAD. DETALLES. HOJA 1

PLANO ZK. / N. PLANO
11.4.1

ORRIA / HOJA
4 Sigue 5

P:\vivos\X0000141\02 Vigentes\Planos\Proyecto constructivo\11-Servicios afectados\11-04-Reposicion servicios terceros\11-04-01-Electricidad\2-2VA-022-250-A.dwg